SIPHONS ABLÄUFE

HL Sifoni

7. Klima i ventilacija

7

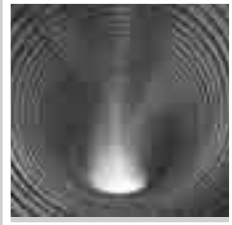

HL Sifoni za klime i venitalicije

Osnovne informacije za projektiranje i izvođenje

Kod projektiranja odvodne instalacije često se zanemari priključak kondenzata i kapljevine. Stručna odvodnja i sifoniranje u takvim slučajevima se prepušta kreativnosti i improvizaciji instalatera tako da se mogu potkrasti greške. Odvodnja malih količina vode često stvara probleme koji se mogu riješiti HL-ovim proizvodima već u fazi projektiranja. U nastavku vam želimo pobliže objasniti kako riješiti probleme sa sifoniranjem kondenzata i kapljevine:

▲ Samočišćenje
Sifoni koji se koriste za odvodnju malih količina vode (kondenzat, kapljevina iz bojlera i kotlova…itd.) su zbog male protočne količine problematični zato što kod njih izostaje efekat samočišćenja. Iz tog razloga moramo predvidjeti odvodnu cijev od minimalno: DN32. Također preporučujemo minimalni pad od 10% na horizontalnom cjevovodu do sifona.

▲ Blokada mirisa
Ako ne koristimo priključeni aparat duže vrijeme zaporna voda u sifonu će ispariti. Iz tog razloga treba voditi računa o dovoljno visokom vodenom stupcu u sifonu (HL136.2) ili je potrebna dodatna mehanička zaklopka (HL136T, HL136T.3, HL138N, HL138NH i HL21).

▲ Održavanje i čišćenje
Sifoni koji su ugrađeni u zidu (HL138NH!) moraju imati mogućnost čišćenja sifona i odvodne cijevi, odnosno reviziju. Intervali za reviziju zavise od vrste priključenog uređaja i količine sitne prašine u zraku.

▲ Tlačne diferencije
Kod centralnih ventilacijskih i klima-uređaja sifoni moraju biti tako napravljeni da kod podtlaka ne uvlače zrak iz prostorije, a kod pojave povećanog tlaka ne ispuste zrak iz aparata.
HL136.2: Upotrebljiv je kod povećanog tlaka i kod pojave podtlaka do 2800 Pascala (28 cm vodenog stupca). Sifon je opremljen sa prozirnim sifonskim cijevima za kontrolu vodenog stupca i sa mogućnošću dolijevanja zaporne vode.
HL136T, HL136T.3: Sprječava usisavanje zraka prostorije u uređaj. Za povećani pritisak do 1300 Pascala (13 cm vodenog stupca), zavisno od dužine potopne cijevi.

Relevantni standardi

EN 12056..... Gravitacijski odvodni uređaji za objekte
DIN19541 ..... Zaporni poklopci za posebne upotrebe
ÖNORM H 6020 .. Ventilacijski tehnički uređaji za prostorije koji se koriste u svrhu medicine - projektiranje, ugradnja, rad, održavanje, tehničke i higijenske kontrole

HL Sifoni za klime i ventilacije – Proizvodi – Podaci

HL20 Lijevak za kapljevinu

Podaci

Materijal	PP (Polipropilen)
Priključak	170 x 92 mm
Izlaz	6/4"
Preporučeno za	za odvodnju raznih kapljevina koje nemaju i nesmiju imati fiksnu vezu sa odvodom
Dodatna informacija	sa obujmicom, dodatna oprema sa zatvaračem zadaha na primjer u kombinaciji sa HL100

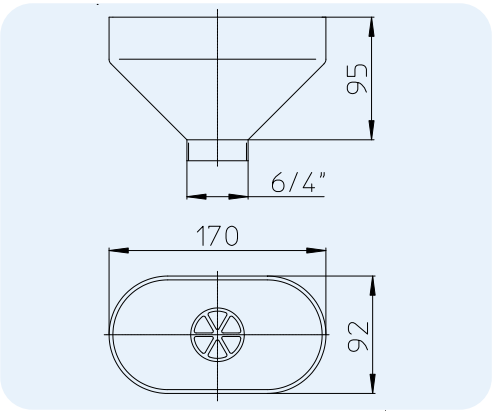

HL-br.	Dimenzija	Težina	EAN	Kom./Pak.
20	6/4"	115 g	+500208	1

HL21 Ljevak za kapljevinu

Podaci

Protok	0,17 l/s
Materijal	PP (Polipropilen)
Priključak	92 x 55 mm
Izlaz	DN32
Zatvarač zadaha	60 mm zaporne visine vodenog stupca sa dodatnom mehaničkom kuglom za blokadu mirisa
Standard	DIN 19541, EN 1451
Preporučeno za	za priključke koji se rijetko koriste i sa malim protokom vode
Dodatna informacija	i bez zaporne vode siguran od neugodnih mirisa

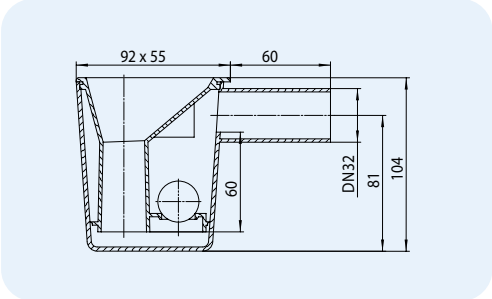

HL-br.	Dimenzija	Težina	EAN	Kom./Pak.
21	DN32	90 g	+500215	1

HL136.2 Sifon za kondenzat sa vodenim zatvaračem zadaha

Podaci

Materijal	PP (Polipropilen)
Priključak	DN40
Izlaz	DN40
Zatvarač zadaha	280 mm zaporna visina vodenog stupca
Standard	DIN 19541
Preporučeno za	za podtlak i nadtlak (za priključvanje na nadtlačnu i podtlačnu stranu uređaja)
Dodatna informacija	kod srednjeg vodostaja 2800 Pa brtvi mirise na nadtlačnu i podtlačnu stranu uređaja, sa mogućnošću dolijevanja zaporne vode

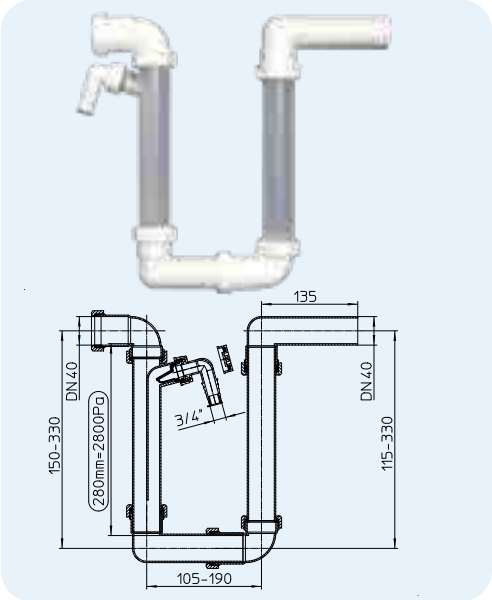

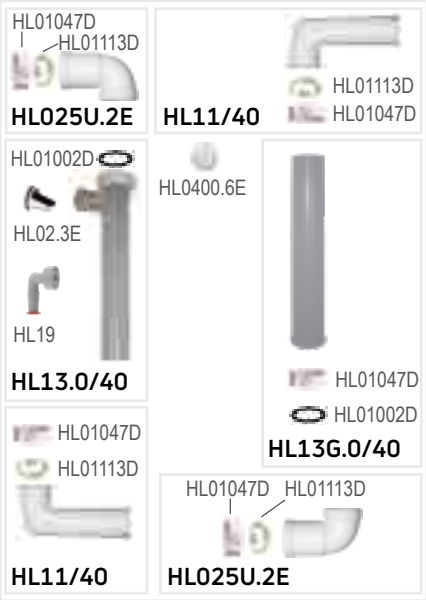

HL-br.	Dimenzija	Težina	EAN	Kom./Pak.
136.2	DN40	364 g	+008223	10

HL136T Prozirni sifon za kondenzat sa vodenim i mehaničkim (kuglica) zatvaračem zadaha

Podaci

Protok	0,42 l/s
Materijal	PP (Polipropilen)
Priključak	DN32 sa navojnom maticom Ø 12-18 mm za utično spajanje
Izlaz	DN40
Zatvarač zadaha	60 mm zaporne visine vodenog stupca sa dodatnom mehaničkom kuglom za blokadu mirisa
Standard	DIN 19541, EN 12056
Preporučeno za	klima, ventilacijske i grijače uređaje
Dodatna informacija	i bez zaporne vode siguran od neugodnih mirisa, Doljev horizontalan i vertikalan

-Pascal	H	L
< -300	30	80
(-300)-(-500)	30-50	80
(-500)-(-700)	50-70	100
(-700)-(-900)	70-90	120
(-900)-(-1100)	90-110	140
(-1100)-(-1300)	110-130	160

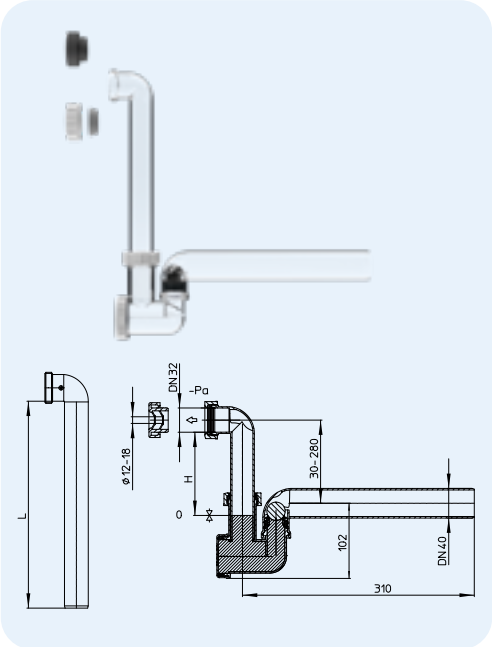

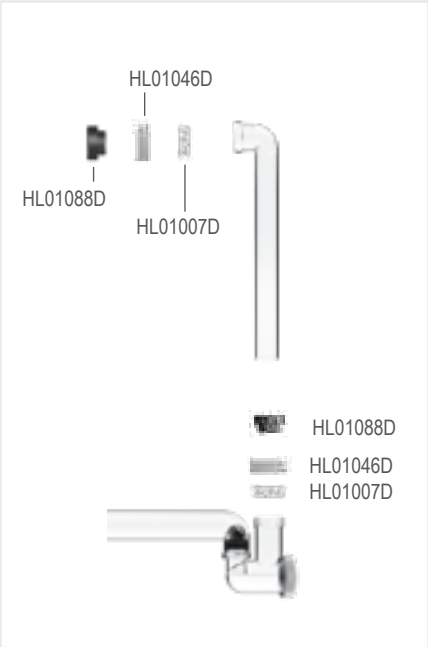

HL-br.	Dimenzija	Težina	EAN	Kom./Pak.
136T	DN40 x DN32 odnosno Ø 12 -18 mm	235 g		10

HL136T.3 Sifon za kondenzat DN40 prozirni

Podaci

Protok	0,38 l/s
Materijal	PP (Polipropilen)
Priključak	5/4"
Izlaz	DN40
Zatvarač zadaha	60 mm zaporne visine vodenog stupca sa dodatnom mehaničkom kuglom za blokadu mirisa
Standard	DIN 19541, EN 12056
Preporučeno za	klime, ventilacijske i grijaće uređaje
Dodatna informacija	i bez zaporne vode siguran od neugodnih mirisa

-Pascal	H	L
< -300	30	80
(-300)-(-500)	30-50	80
(-500)-(-700)	50-70	100
(-700)-(-900)	70-90	120
(-900)-(-1100)	90-110	140
(-1100)-(-1300)	110-130	160

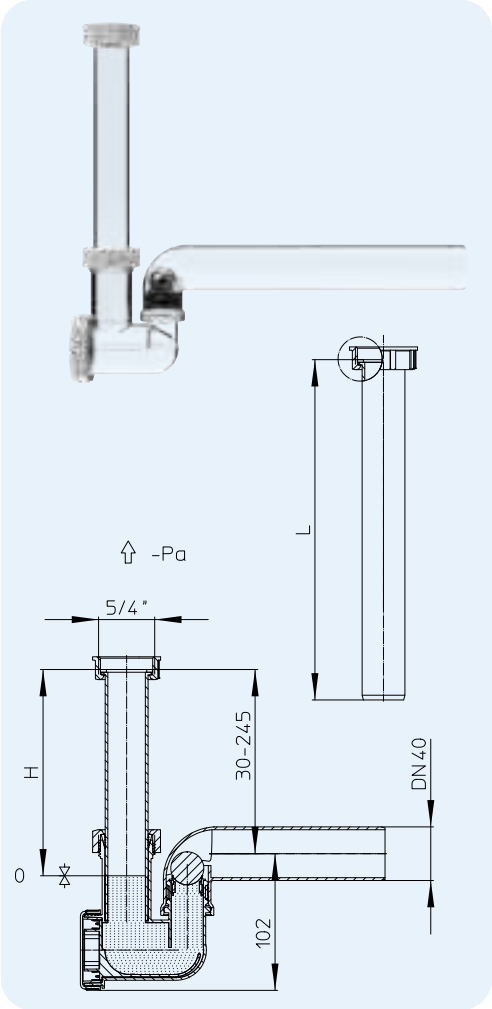

HL-br.	Dimenzija	Težina	EAN	Kom./Pak.
136T.3	DN40 x 5/4"	235 g	+011889	10

HL138N Ugradbeni sifon za kondenzat

Podaci

Protok	120 l/h
Materijal	PP (Polipropilen)
Priključak	Za cijevi sa vanjskim presjekom od 20 - 32 mm i minimalnim unutrašnjim presjekom od 18 mm
Izlaz	DN32
Zatvarač zadaha	50 mm zaporne visine vodenog stupca sa dodatnom mehaničkom kuglom za blokadu mirisa
Standard	DIN 19541
Preporučeno za	klima, ventilacijske i grijače uređaje
Dodatna informacija	brtvi mirise i bez zaporne vode, sifonski umetak može za izvaditi i očistiti

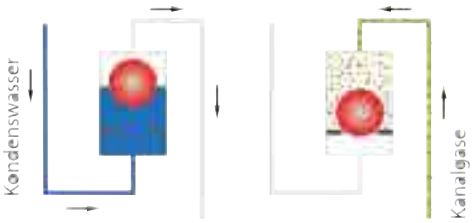

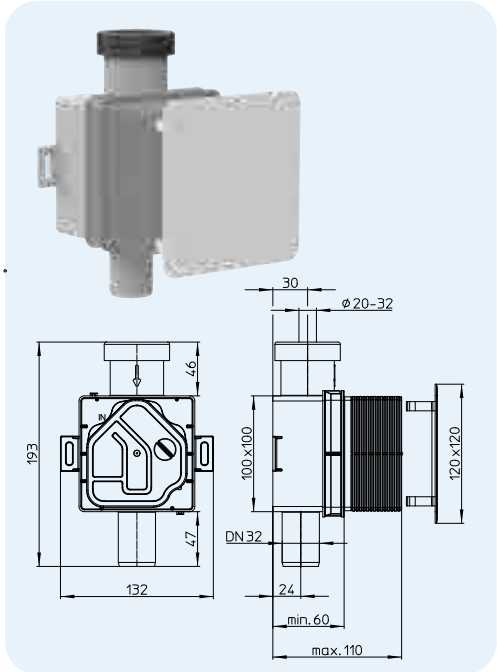

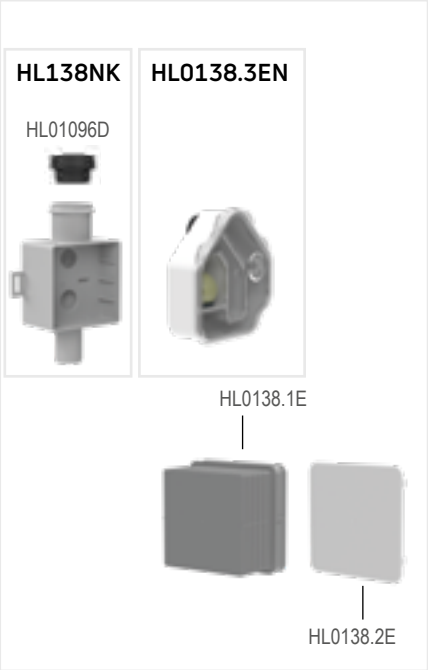

HL-br.	Dimenzija	Težina	EAN	Kom./Pak.
138N	DN32 x Ø 20 – 32 mm	266 g	+051892	10

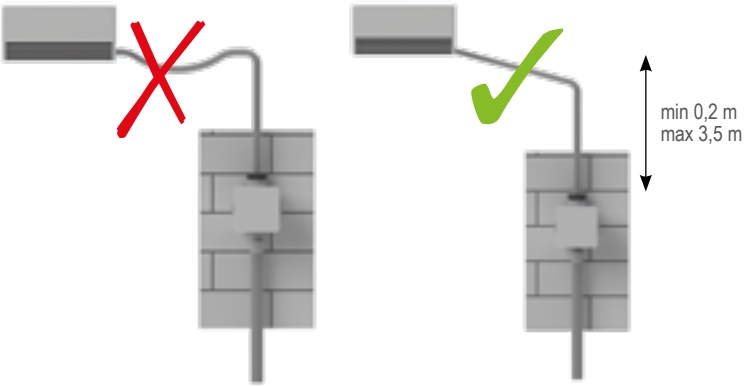

HL138NH Ugradbeni sifon za kondenzat za medicinske prostorije

Podaci

Protok	72 l/h
Materijal	PP
Priključak	Za cijevi sa vanjskim promjerom od 20 - 32 mm i minimalnim unutarnjim neprekidnim promjerom od 18 mm
Izlaz	DN32
Sifoniranje	50 mm visina vodenog stupca sa dodatnom mehaničkom kuglom
Standard	ÖNORM H 6020, VDI 6022, DIN 19541
Preporučeno za	shodno standardu ÖNORM H6020 na primjer za bolnice, ambulante, domove za njegu, za pouzdanu higijensku odvodnju kondezata iz klima i ventilacijskih uređaja.
Dodatna informacija	blokada neugodnih mirisa i bez vode u sifonu, sifonski umetak ima mogućnost vađenja radi čišćenja

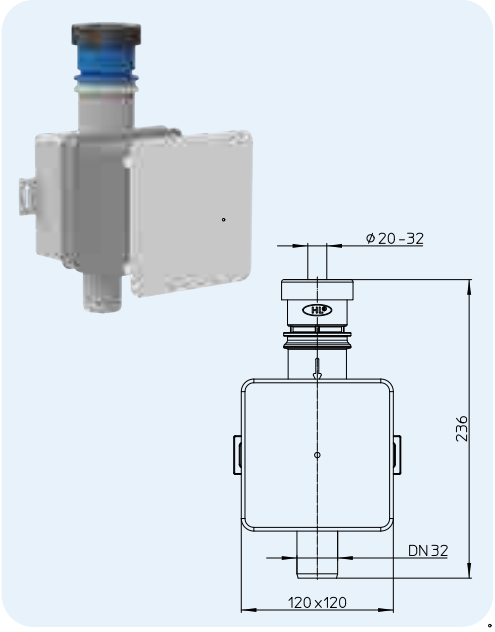

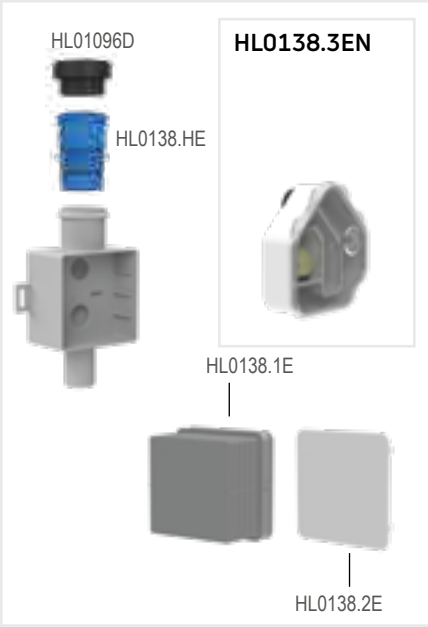

HL-br.	Dimenzija	Težina	EAN	Kom./Pak.
138NH	DN32 x Ø 20 - 32 mm	286 g	+051915	1